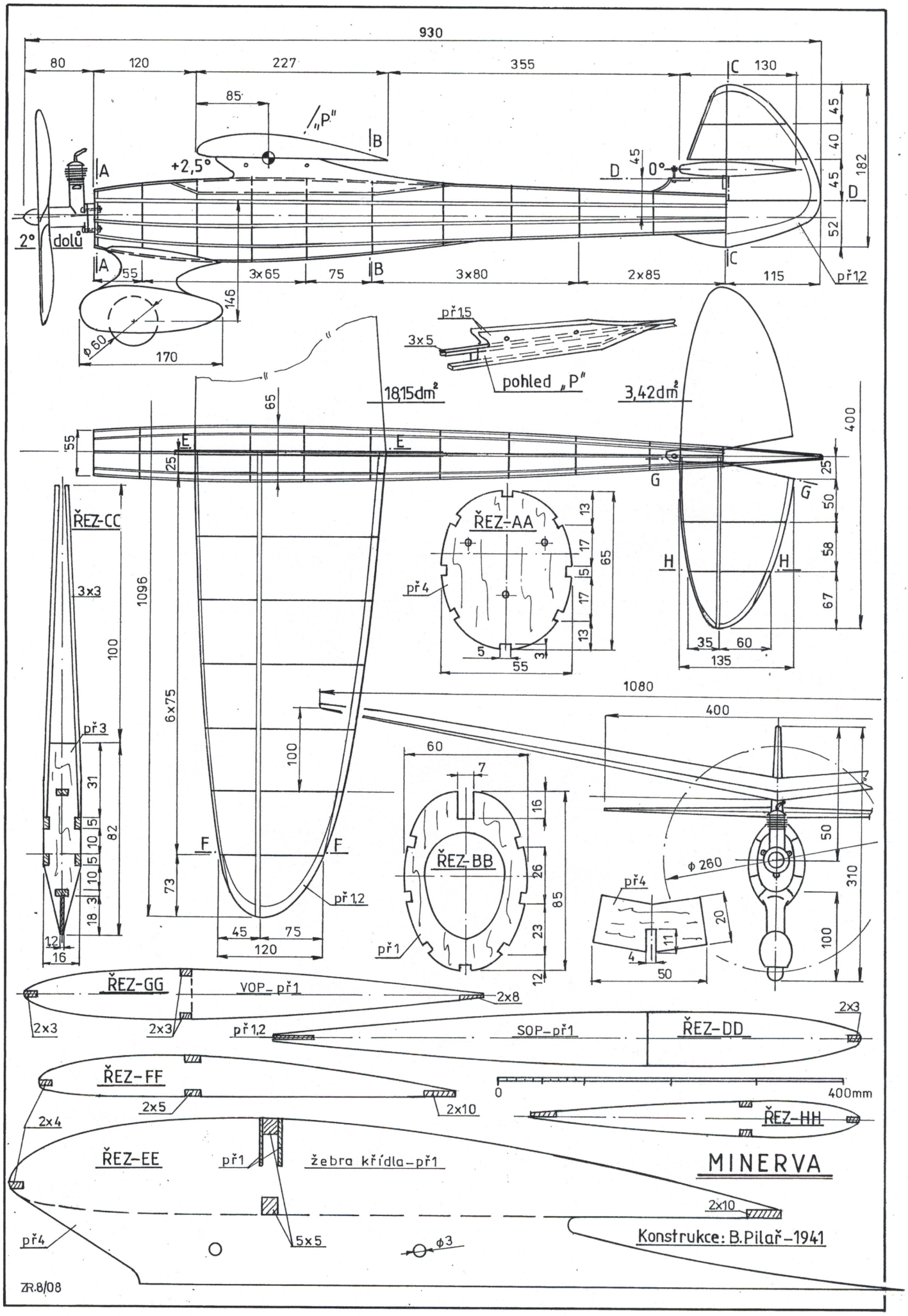
930
80
120
227
355
130
85
„P"
B
A
+2,5°
D
0°
45
C
2°
dolů
55
3x65
75
3x80
2x85
115
přl,2
146
ø60
170
přl,5
3x5
pohled „P"
18,15dm²
3,42dm²
65
400
E
25
G
50
58
67
H
35
60
135
ŘEZ-CC
3x3
1096
100
6x75
přl,3
31
5
10
82
3
18
12
16
F
73
přl,2
45
75
120
ŘEZ-AA
13
17
65
přl,4
5
55
3
1080
60
7
ŘEZ-BB
16
26
85
23
přl
12
400
50
ø260
310
přl,4
20
11
4
50
100
ŘEZ-GG
VOP-přl
2x8
2x3
přl,2
SOP-přl
ŘEZ-DD
ŘEZ-FF
2x5
2x10
0
400mm
ŘEZ-HH
2x4
ŘEZ-EE
přl
žebra křídla-přl
MINERVA
5x5
ø3
Konstrukce: B.Pilař-1941
ZR.8/08